# T 694 OC

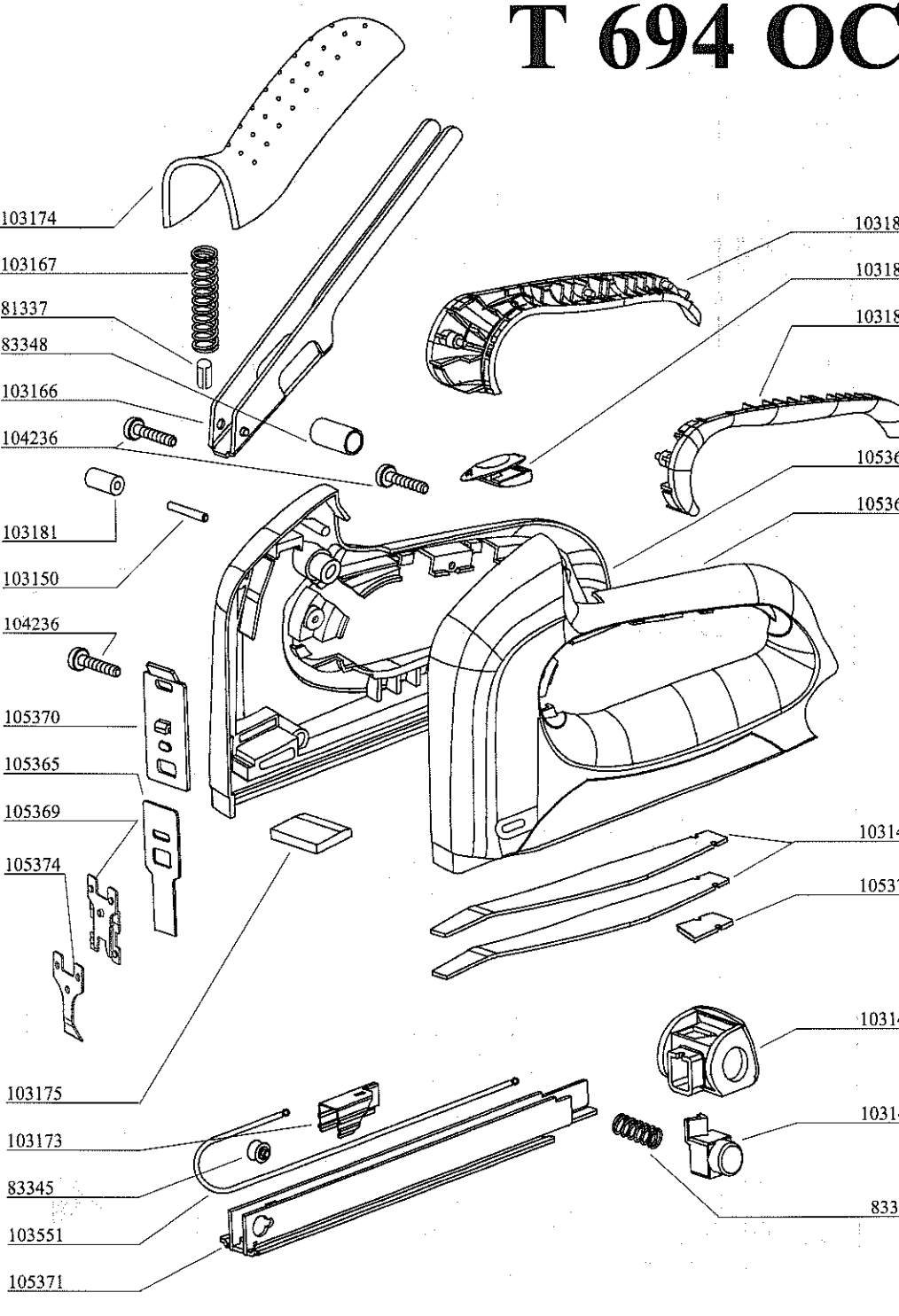
103174
103167
81337
83348
103166
104236
103181
103150
104236
105370
105365
105369
105374
103175
103173
83345
103551
105371
10318
10318
10318
10536
10536
1031
1053
1031
1031
833